ruck.eu VENTILATOREN

MADE IN EUROPE

Универсальный центробежный канальный вентилятор

RS 100
RS 100 L
RS 125
RS 125 L
RS 160
RS 160 L
RS 250
RS 250 LX
RS 315
RS 315 L

УЖЕ НА СКЛАДЕ

Металлический корпус
Длительный срок службы
Встроенный термоконтакт
Широкий выбор аксессуаров
100% управляемый по напряжению

Тип	ID	U	f	L_{WA2}	L_{WA5}	η_{fs}	η_t	Ø д	L	Вес	Монтажная схема
		[V]	[Hz]	[dB (A)]	[dB (A)]	[%]	[%]	[мм]	[мм]	[кг]	
RS 100	104169	230V ~	50	52	59	9,9	10,2	245	209	2,8	116403
RS 100L	104189	230V ~	50	47	64	12,1	13,1	245	208	2,7	116471
RS 125	104192	230V ~	50	52	60	11,1	11,3	245	193	2,6	116403
RS 125L	104194	230V ~	50	44	65	13,4	13,9	245	193	2,6	116471
RS 160	104200	230V ~	50	49	66	17,4	17,9	270	208	3,0	116471
RS 160L	104202	230V ~	50	57	71	21,2	22,6	344	229	4,2	116471
RS 200	104209	230V ~	50	52	69	24,9	25,9	344	227	4,2	116471
RS 200L	104220	230V ~	50	57	73	24,0	25,0	344	234	5,1	116471
RS 250	104213	230V ~	50	51	68	25,2	25,8	344	235	4,3	116471
RS 250L	104222	230V ~	50	56	71	28,3	29,0	344	233	5,0	116471
RS 315	104205	230V ~	50	54	69	32,9	33,2	402	253	5,6	116471
RS 315L	104207	230V ~	50	58	69	28,7	29,4	402	253	6,1	116471

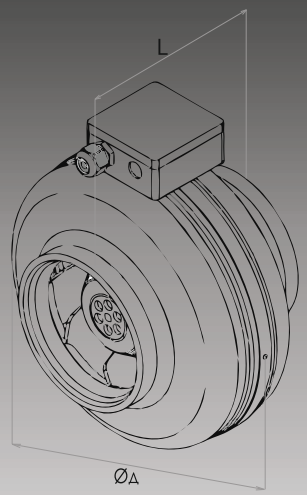

VAM

УП «ВАМ» - официальный дистрибьютор RUCK Ventilatoren GmbH в Республике Беларусь

г. Минск, ул. Ложинская, д.16, пом. 418

+375 17 23 23 201

	100 мм	125 мм	160 мм
MRM.	**RS 100** ID 104169 230V ~/50Hz 80 °C 190 m³/h 60 W 0,3 A 60/60/53 db(A) **MTY 1** ID 103428 **ETY 15** ID 115891 **MRS 1** ID 110094	**RS 125** ID 104192 230V ~/50Hz 70 °C 260 m³/h 60 W 0,3 A 60/60/53 db(A) **MTY 1** ID 103428 **ETY 15** ID 115891 **MRS 1** ID 110094	**RS 160** ID 104200 230V ~/50Hz 80 °C 430 m³/h 65 W 0,3 A 66/67/49 db(A) **MTY 1** ID 103428 **ETY 15** ID 115891 **MRS 1** ID 110094
MRM.	**RS 100L** ID 104189 230V ~/50Hz 80 °C 250 m³/h 60 W 0,3 A 64/64/47 db(A) **MTY 1** ID 103428 **ETY 15** ID 115891 **MRS 1** ID 110094	**RS 125L** ID 104194 230V ~/50Hz 80 °C 320 m³/h 70 W 0,3 A 65/65/44 db(A) **MTY 1** ID 103428 **ETY 15** ID 115891 **MRS 1** ID 110094	**RS 160L** ID 104202 230V ~/50Hz 80 °C 700 m³/h 100 W 0,5 A 71/71/57 db(A) **MTY 1** ID 103428 **ETY 15** ID 115891 **MRS 2** ID 110095

	200 мм	250 мм	315 мм
MRM.	**RS 200** ID 104209 230V ~/50Hz 80 °C 770 m³/h 100 W 0,5 A 69/70/55 db(A) **MTY 1** ID 103428 **ETY 15** ID 115891 **MRS 2** ID 110095	**RS 250** ID 104213 230V ~/50Hz 75 °C 750 m³/h 90 W 0,4 A 68/69/51 db(A) **MTY 1** ID 103428 **ETY 15** ID 115891 **MRS 2** ID 110095	**RS 315** ID 104205 230V ~/50Hz 60 °C 1330 m³/h 190 W 0,9 A 70/73/54 db(A) **MTY 1** ID 103428 **ETY 15** ID 115891 **MRS 2** ID 110095
MRM.	**RS 200L** ID 104220 230V ~/50Hz 70 °C 1120 m³/h 190 W 0,9 A 70/71/55 db(A) **MTY 1** ID 103428 **ETY 15** ID 115891 **MRS 2** ID 110095	**RS 250L** ID 104222 230V ~/50Hz 60 °C 1190 m³/h 190 W 0,9 A 69/71/56 db(A) **MTY 1** ID 103428 **ETY 15** ID 115891 **MRS 2** ID 110095	**RS 315L** ID 104207 230V ~/50Hz 60 °C 1770 m³/h 290 W 1,3 A 69/74/58 db(A) **MTY 2** ID 103424 **ETY 15** ID 115891 **MRS 2** ID 110095